120-000234

1

Öncelikle Yıldız başlı sunta vidaları ile kapak rafının birleşimi yapılmalıdır

3*40 vida

2

Ürün tutucu boruları Raflarda bulunan yuvalarına yerleştirerek rafın sağ tarafının birleşimini yapınız

Raf borusu

3

ÖNEMLİ NOT

Kapak her iki yöne açılacak şekilde üretilmiştir.
raflardaki ürün tutucu borular şekildeki gibi üste gelmesi durumunda kapak sola açılmaktadır.
Kapak montajından önce rafı görseldekinin tersine çevirerek kapağa montaj yapmanız durumunda, kapak sağa açılabilir olacaktır.

Kapak ile rafın birbirine montajı için 8 adet Minifix Takımı

4

Tekerleği kapağın alt dış köşesine yıldız başlı vida ile monte ediniziz

3*18 vida

5

Menteşe montajı

3*18 vida

Menteşe ayar vidaları

Kapağı içeri dışarı ayar vidası

Kapağı sağa sola ayar vidası

	32	Minifix takımı
	4	Menteşe
	2	Çok yönlü teker
	12	Raf pimi
	28	3*18 vida
	40	3*40 vida
	2	Kulp
	4	Kulp vidası
	2	L Bağlantı parçası
	8	Raf borusu
		Yeterince çivi

1

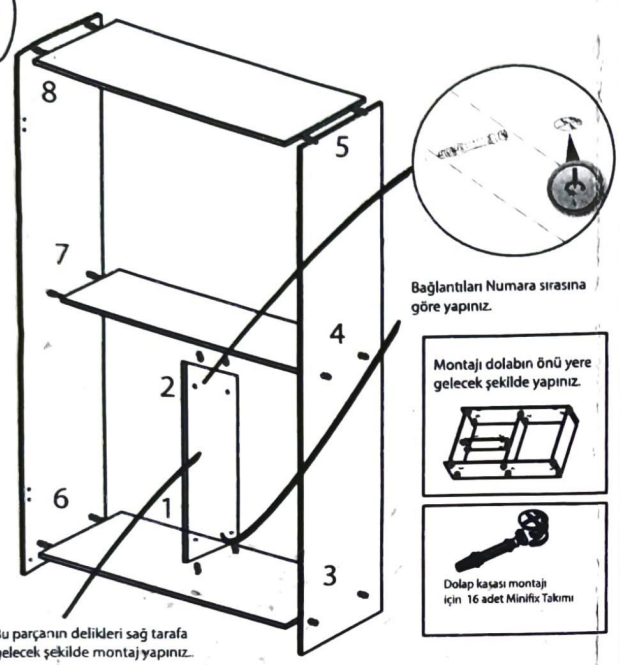

Bağlantıları Numara sırasına göre yapınız.

Montajı dolabın önü yere gelecek şekilde yapınız.

Dolap kaşası montajı için 16 adet Minifix Takımı

Bu parçanın delikleri sağ tarafa gelecek şekilde montaj yapınız.

2

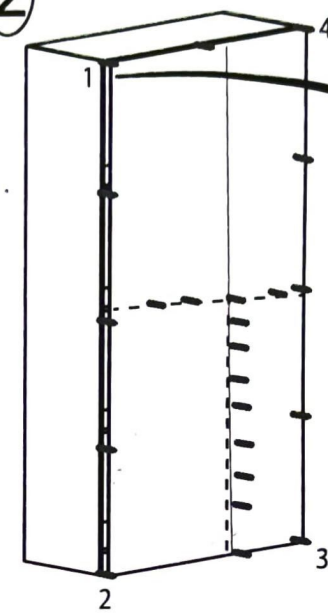

Dolap arkalığı iki parcadan oluşmaktadır.

Dolap arkalığı montajı
Ön kısmı yere gelecek şekilde dolabı konumlandırınız
1 numaralı köşeden başlayarak önce köşeleri çakınız
Dolabın gönyeye geldiğinden emin olunuz
(arkalık dolaptan taşmaması gerekli)
daha sonra en az 10cm ara ile arkalığı çivileyiniz.
metre ile ölçerek sabit raflarıda çivileyiniz.

3

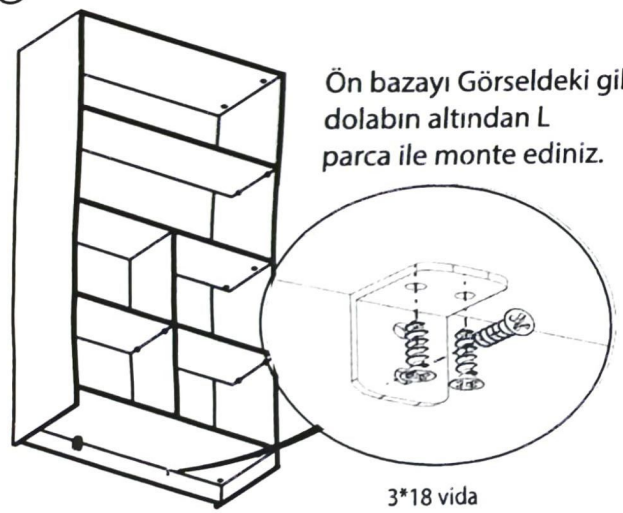

Ön bazayı Görseldeki gibi dolabın altından L parca ile monte ediniz.

3*18 vida

4

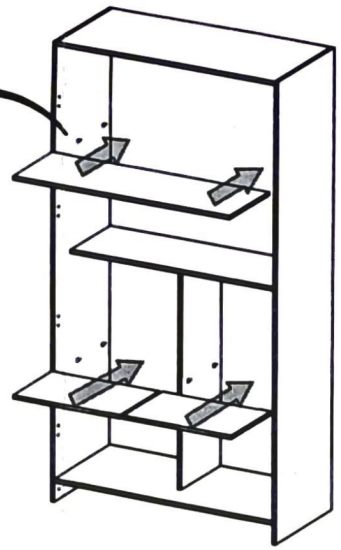

Raf pimlerini takıp rafları yerleştiriniz

5

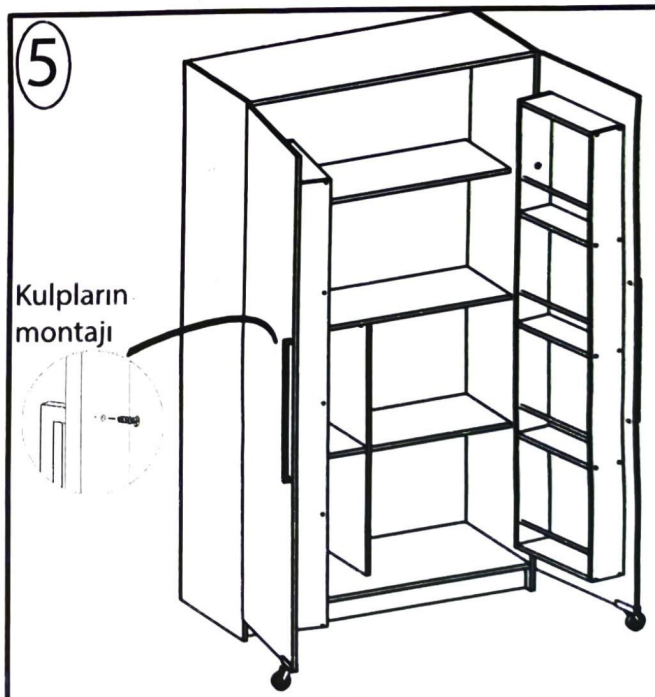

Kulpların montajı