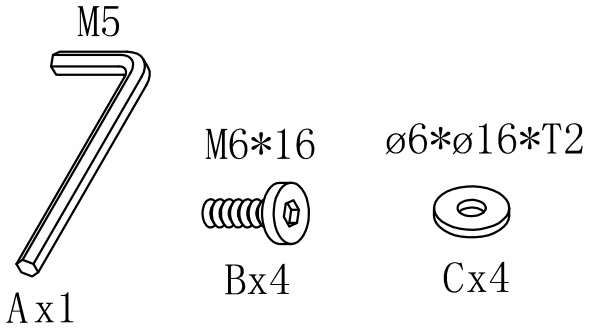

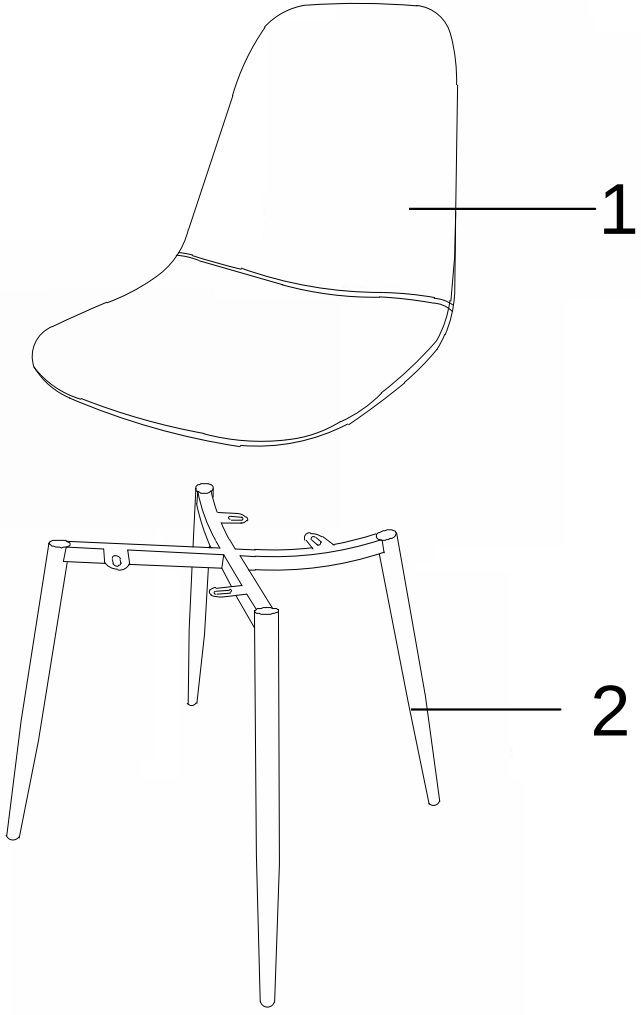

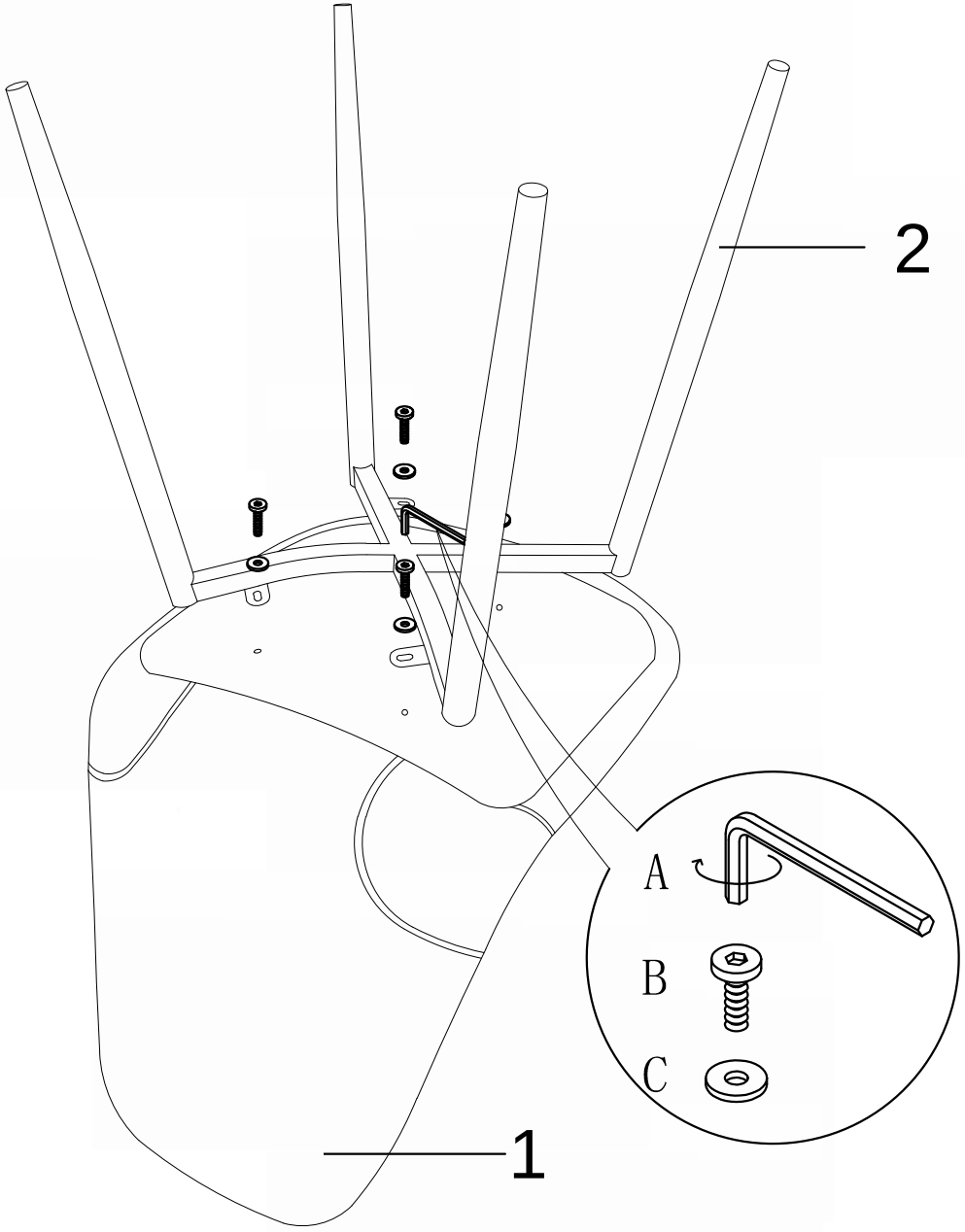

029-000018